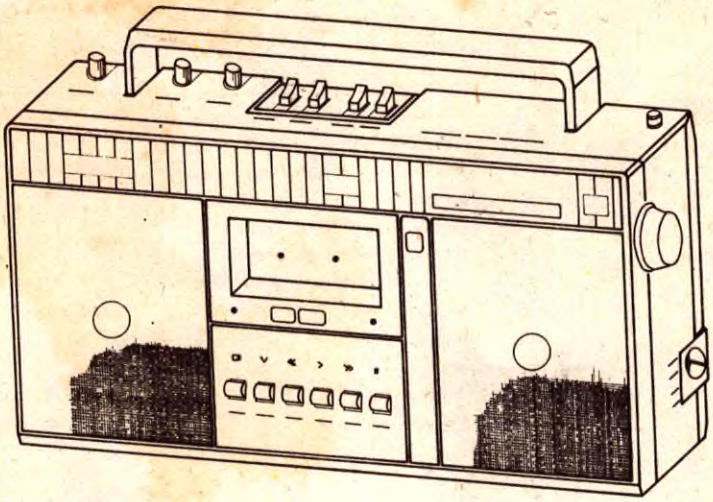

SERVICE

SKR 701

Ausgabe 12/86

Inhalt

	Seite
Änderungen zur Ausgabe SKR 700	2
Tunerschaltbild	3
Seillaufplan	3
Leiterplattenabbildungen	4
Abgleichplan	6
Pegelpläne	7
Verdrahtungsplan	8

Einlagen:

Gesamtstromlaufplan

Bei der Reparatur des SKR 701 benötigen Sie die Serviceanleitung SKR 700, MU 300 S-DR sowie dieses Heft.

RFT

VEB Stern-Radio Berlin
Allee der Kosmonauten
DDR - Berlin, 1140
Telefon: 546930
Fernschreiber: 0112358
Telegrammwort:
Sternradio Berlin

5. Prüfung des Gerätes und Grenzwerte

5.1. Prüfung des Netzteilkomplexes

U_{Netz} = 220 V ± 2% an XB 1650
Lastwiderstände R_{L1} = 39 Ohm
R_{L2} = 68 Ohm
Meß- und Anschlußpunkt für Ausgangsspannungen, Brummspannungen und Lastwiderstände
U_{A1}, U_{Br1}, R_{L1} an XM 605 und XM 602
U_{A2}, U_{Br2}, R_{L2} an XM 601 und XM 602
Strommesser in Netzzuleitung

5.2. NF-Prüfung

Balanceregelung
KI_{st}, LA_{max}, f_{st}, U_e = 25 mV, B_{st} sowie B_{max} und B_{min}

$\frac{U_{B\,max}}{U_{B\,st}} = 5\,dB$ $\frac{U_{B\,min}}{U_{B\,st}} = 5\,dB$

8. Prüfung K_B

Pegelverlauf des Wiedergabeverstärkers

Werte	XM 503/553	56 mV
	XM 507/557	880 mV
	XM 506/556	240 mV

Prüfung Löschgenerator
Einstellung Vormagnetisierung in Stellung „Cr"
11 mV an XM 501/551

Änderungen Meßtabellen

5.3.1. Abgleichvorschrift FM

Pkt. 2	VCO	starker FM-Stereosender	Abgleichelement R 1185	C 47 µF zw. Pin. 3 und 4 (VI 1181) schalten, R 1185 ganz langsam drehen, bis Stereo-LED aufleuchtet.

5.3.2. Meßvorschrift FM

Pkt. 17	Bereichsgrenzen	Eingangspegel	Nulldurchgang der Sp. zwischen XM 1171/1172	Grenzwert
		40 dB/860 µV		87,35 ± 0,1 MHz 108,25 ± 0,2 MHz

5.4.1. Abgleichvorschrift AM

Pkt. 7	—	entfällt
Pkt. 14	—	VD 7101/02

5.4.2. Meßvorschrift AM

Pkt. 17	—	Typ	Wert	1.4

9. Ersatzteile SKR 701

9.1. Typengebundene Ersatzteile

Lfd. Nr.	Ersatzteil	Zeichn. Nr.	EDV-Nr.
1	Rückwand bedr. sw	2327.61-30.00	4580603
2	Abdeckknopf	2327.61-30.02	4530602
3	Gehäusevorderteil, bedruckt anthrazit	2327.61-08.00	4540604
4	Gehäusevorderteil, rot		4500605
5	Gehäusevorderteil, braun		4550606
6	Gehäusevorderteil, grau/oliv		4510607
7	Skala bedruckt	2327.61-02.00	4560608
8	Lautsprechersieb eckig	2327.61-07.00	4520609
9	Abdeckung PF	2327.61–11.00	4530610
10	Leiterplatte vollständig	2327.61–41.00	4570601

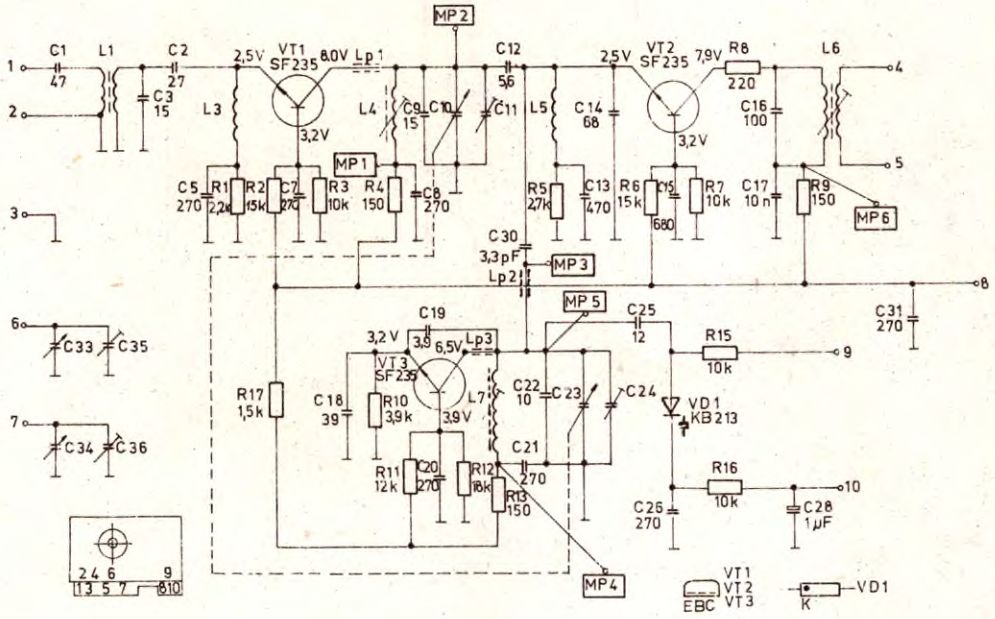

Tuner Typ 3/2 4423.10-00.00

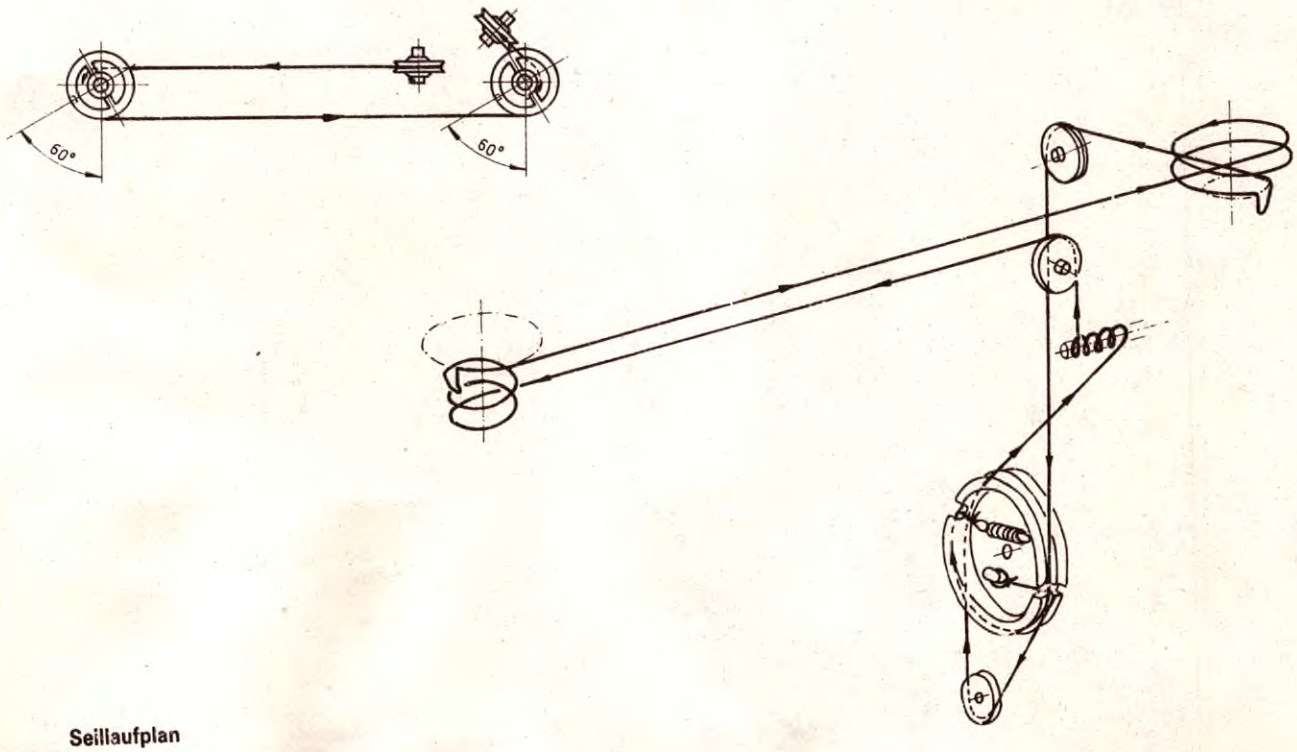

Seillaufplan

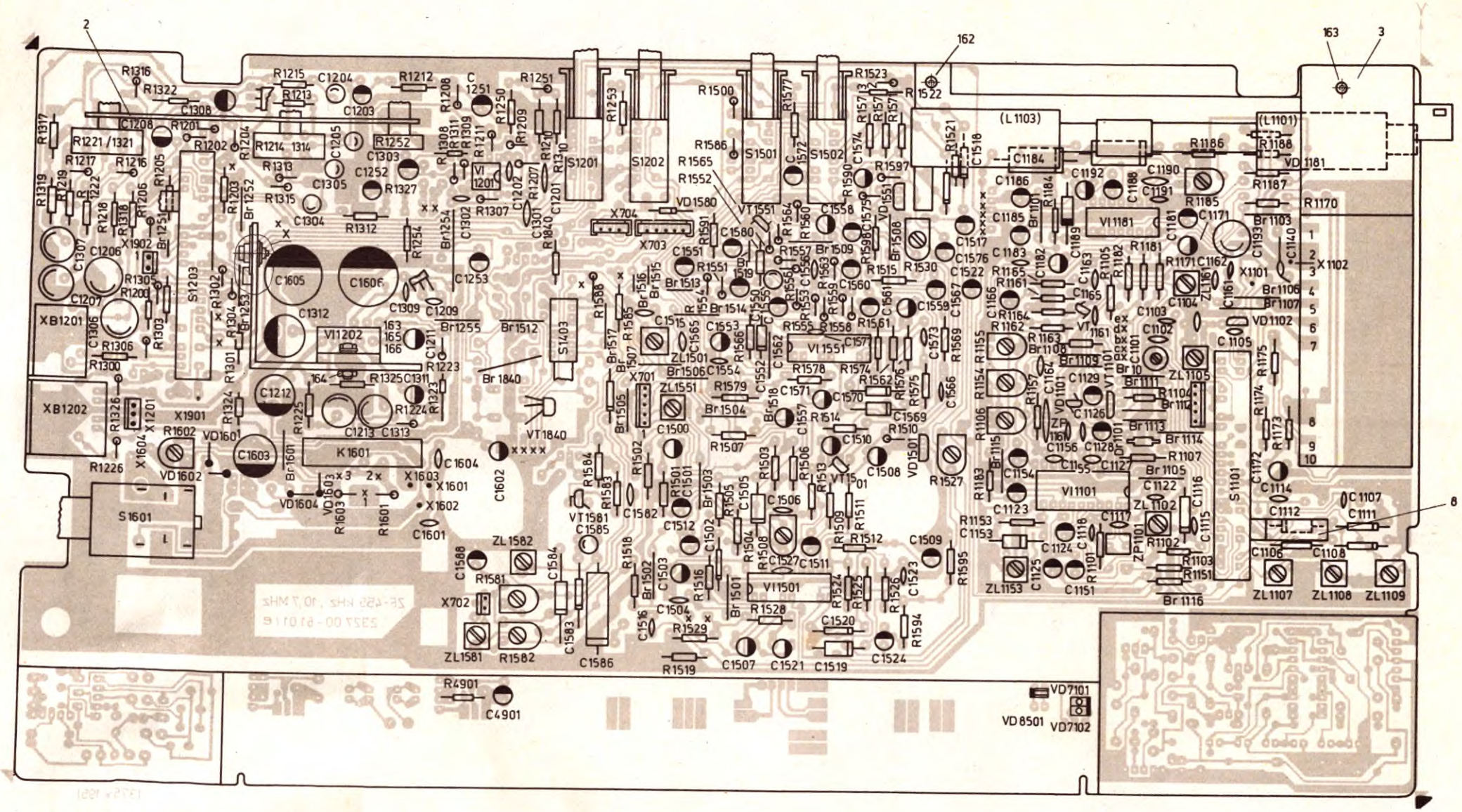

Leiterplatte vollständig

Bestückungsseite

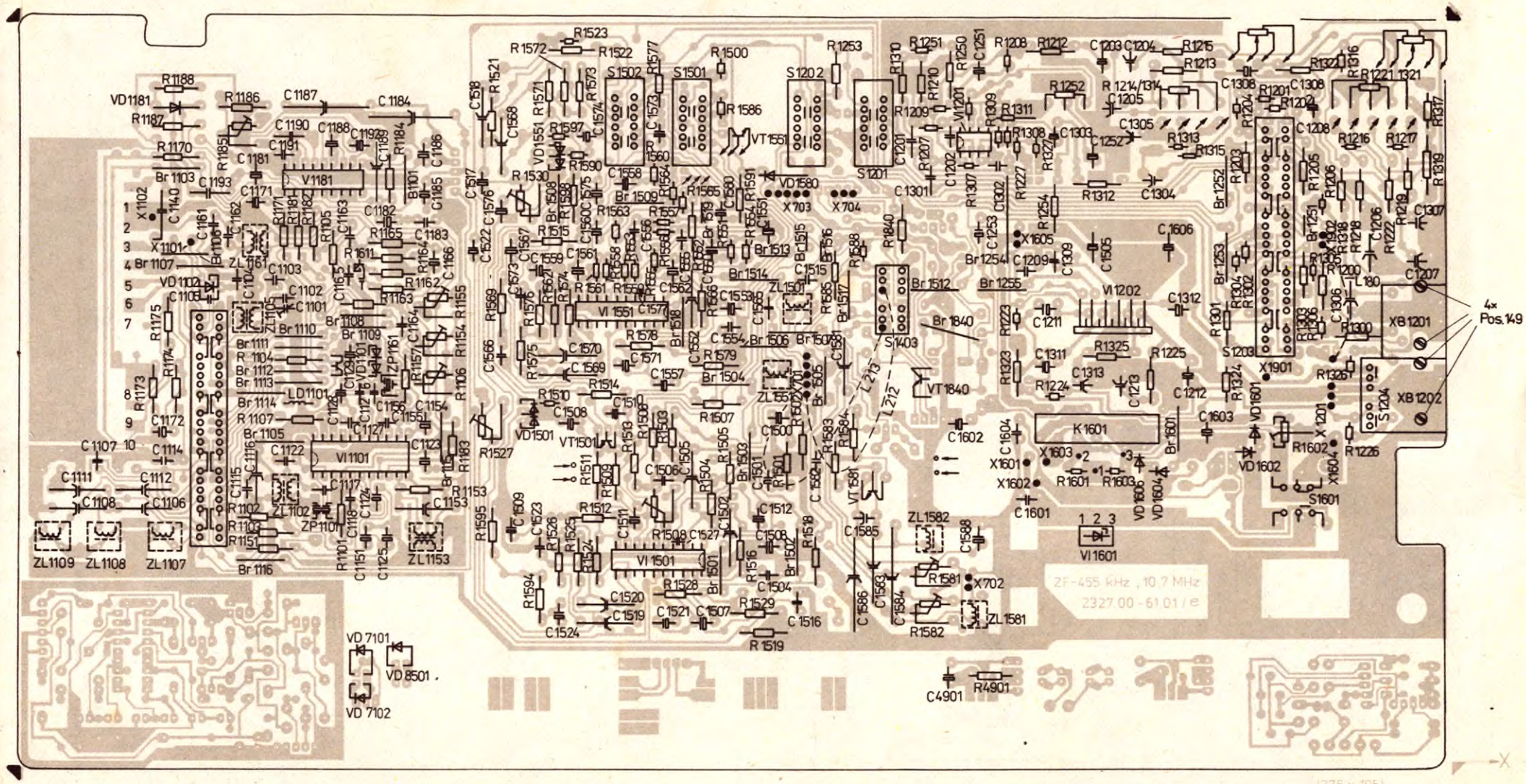

Leiterplatte vollständig

Leiterzugseite

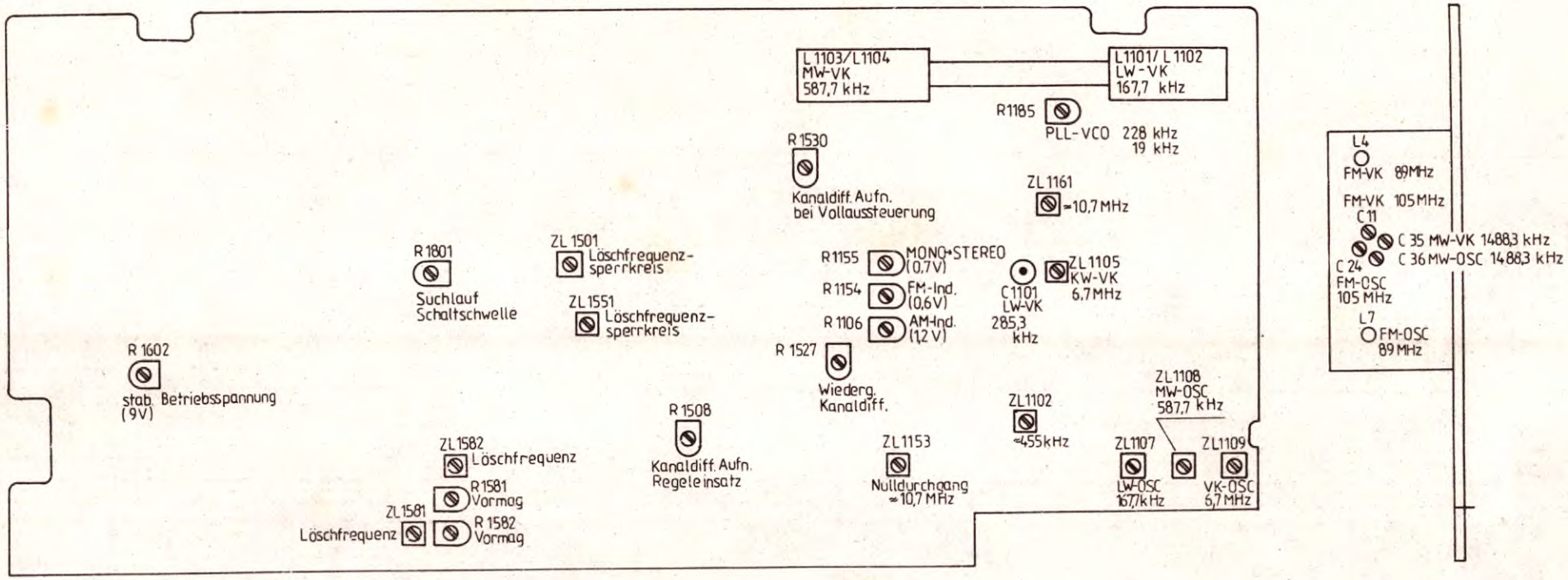

Abgleichplan

Pegelplan FM

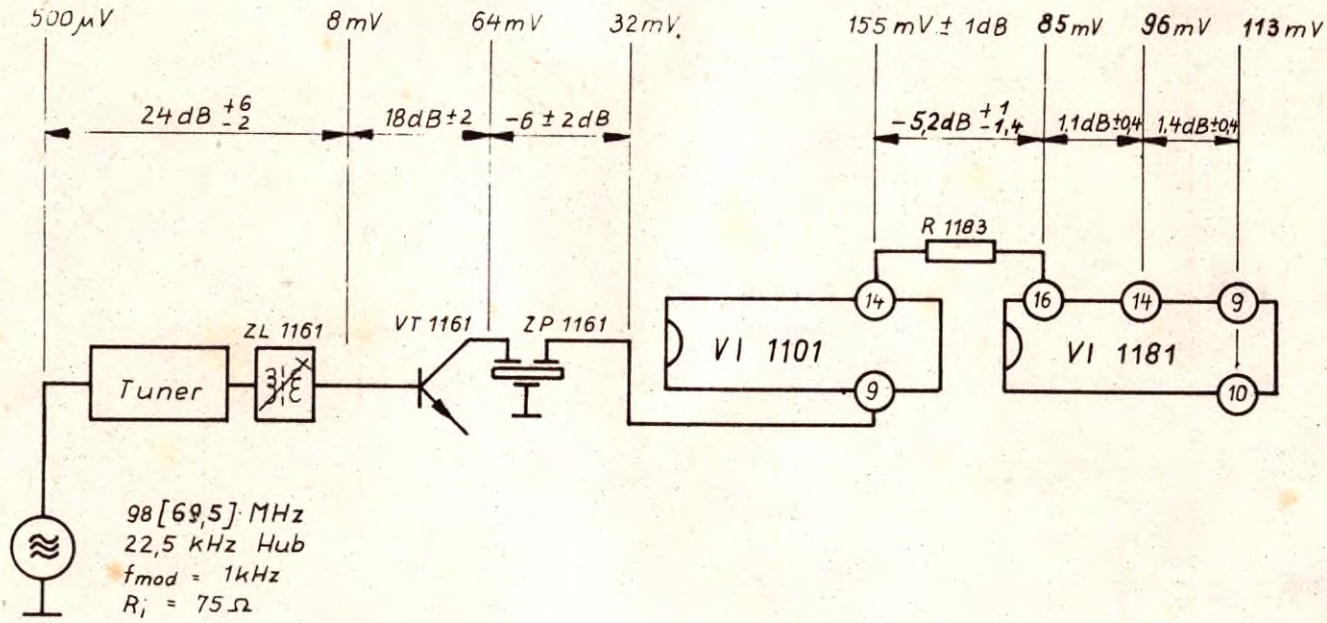

Übersicht zum Abgleich AM

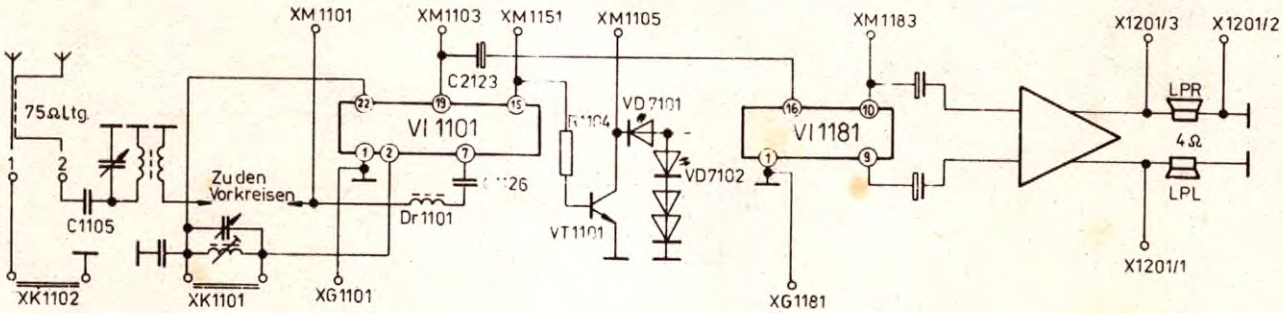

Pegelplan AM

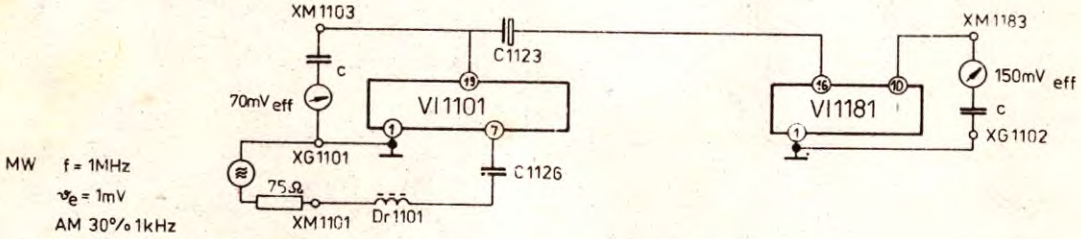

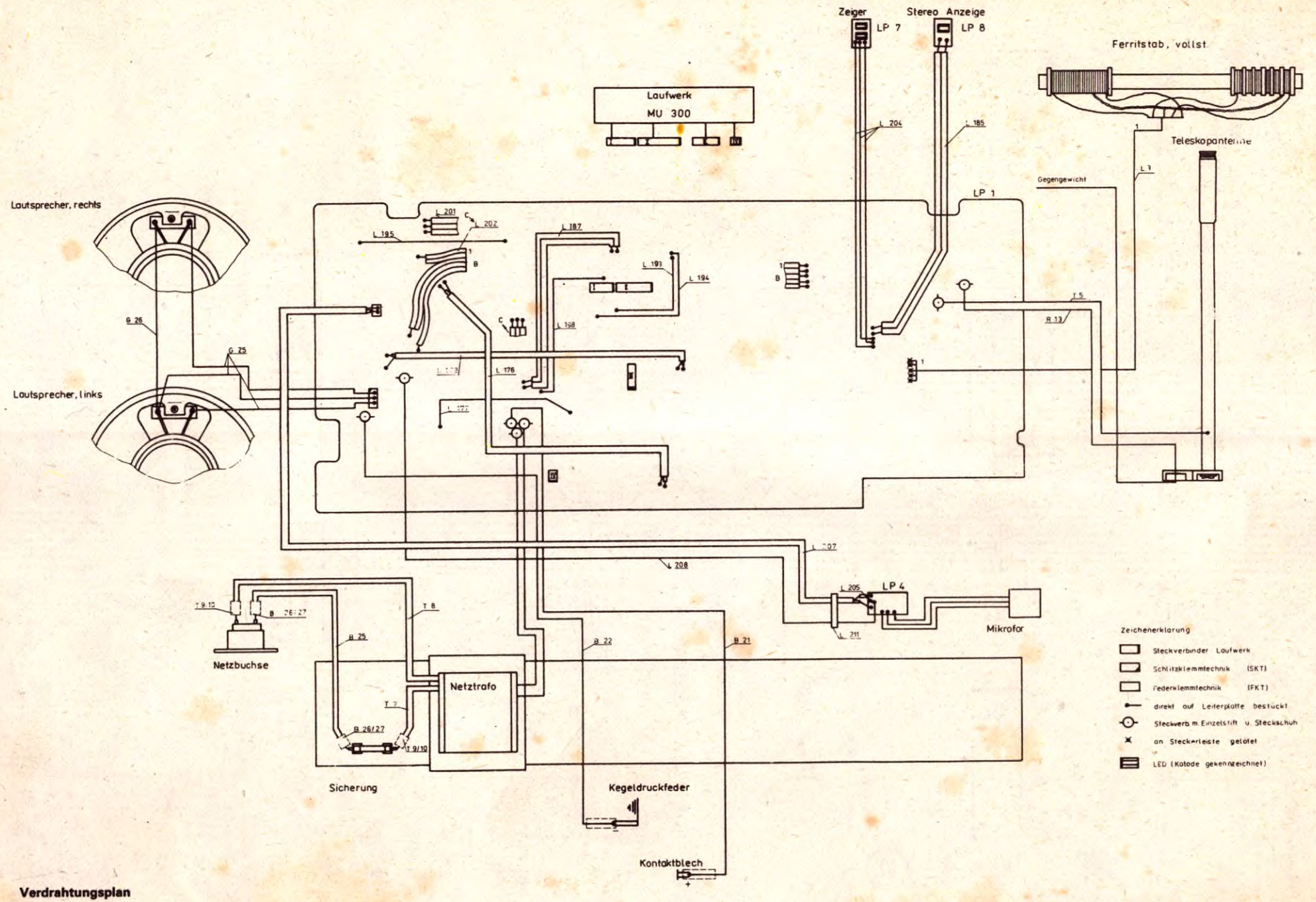

Verdrahtungsplan

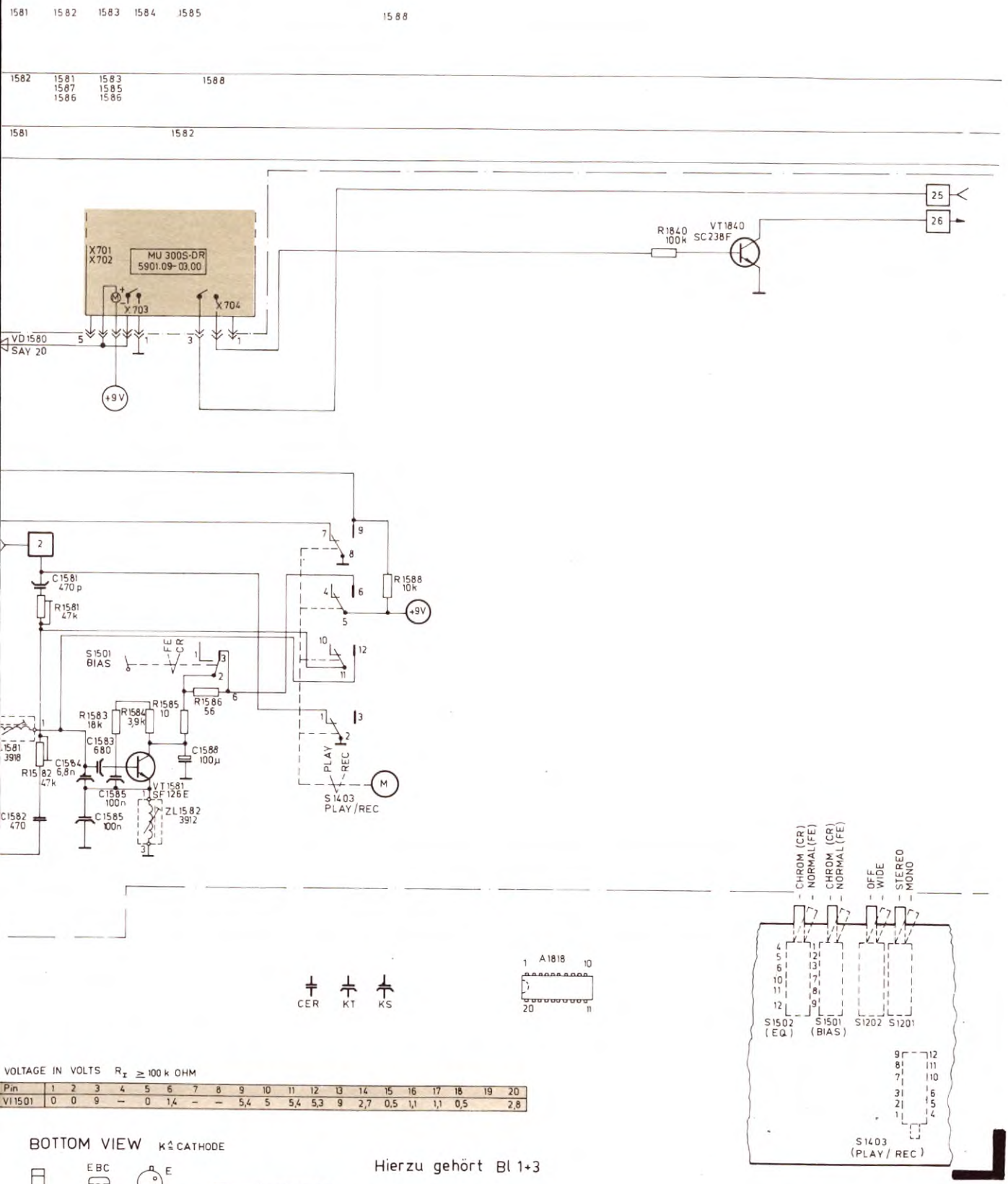

VOLTAGE IN VOLTS $R_I \geq 100$ k OHM

Pin	1	2	3	4	5	6	7	8	9	10	11	12	13	14	15	16	17	18	19	20
VI1501	0	0	9	–	0	1,4	–	–	5,4	5	5,4	5,3	9	2,7	0,5	1,1	1,1	0,5		2,8

BOTTOM VIEW K≙CATHODE

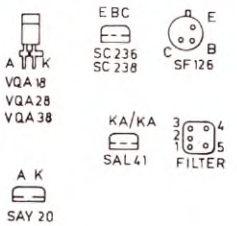

	E	B	C
VT 1581	0,48	0,9	7,3
VT 1501	0	0/0,7	0

Hierzu gehört Bl 1+3

Stromlaufplan — SKR 701

2327.61-01.00 Bl. 2

Änderungen vorbehalten!

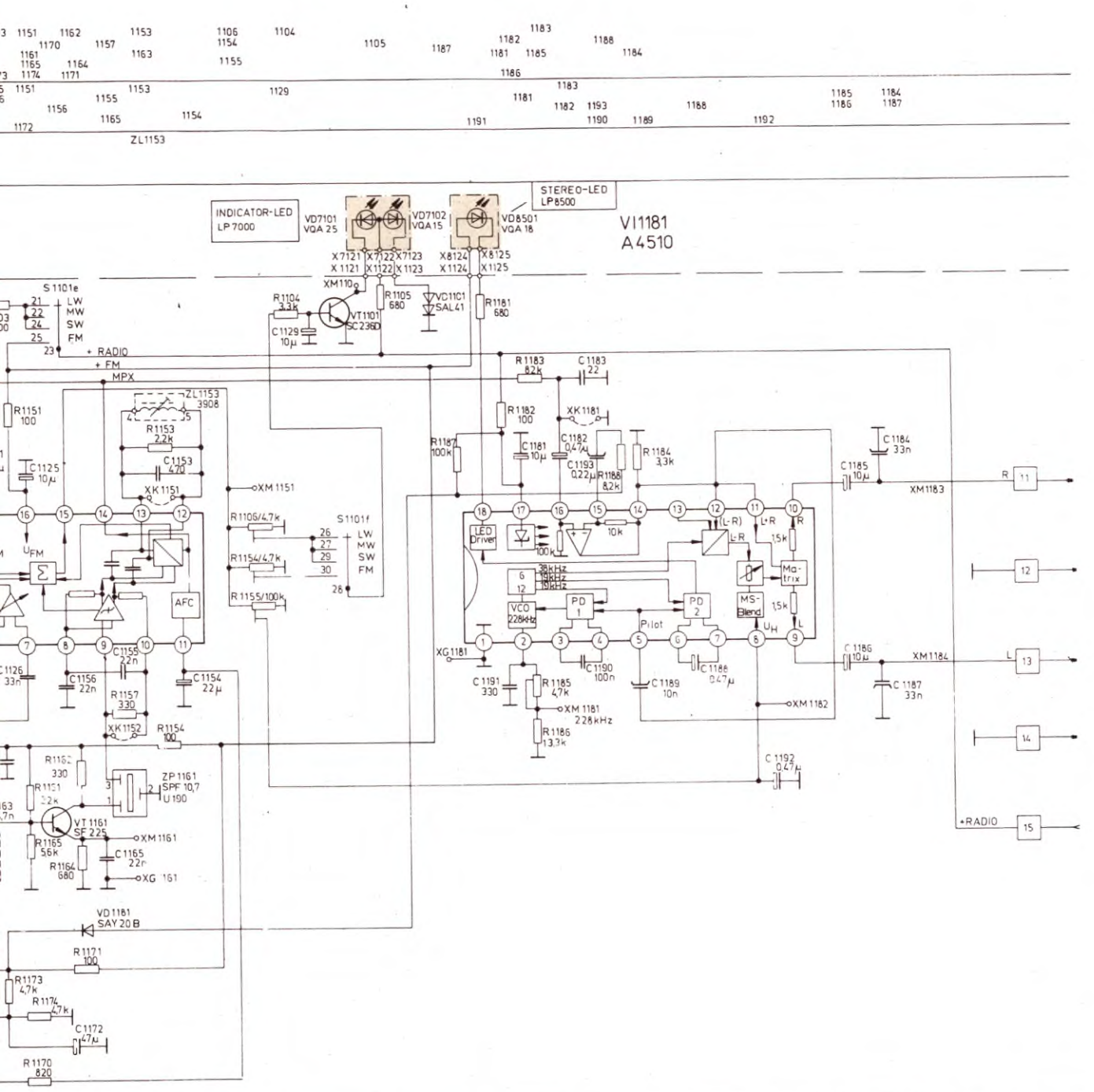

[ ] ≙ OIRT (65,5 73MHz)

B	C
0,1 0,75*	2 0,1*
1,7	8,3

18	19	20	21	22	
0	0	0	0	2,7	FM
1,4	1,4	0,6	3,5	2,8	AM
7,5* 0	/	/	/	/	FM AM

Hierzu gehört Bl. 2+3

Stromlaufplan — SKR 701

2327.61-01.00 Bl. 1

Änderungen vorbehalten!

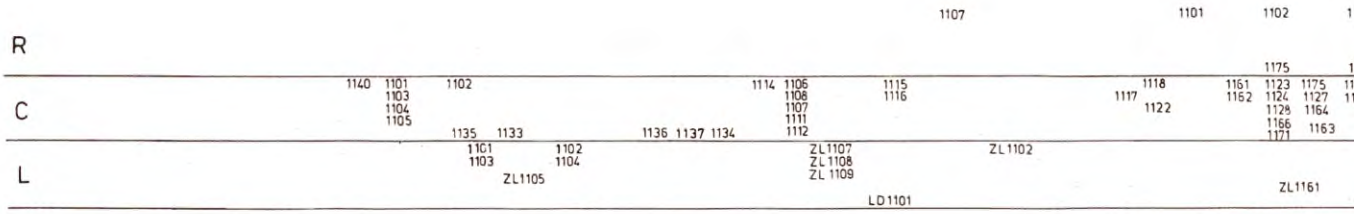

VI1101
A4100

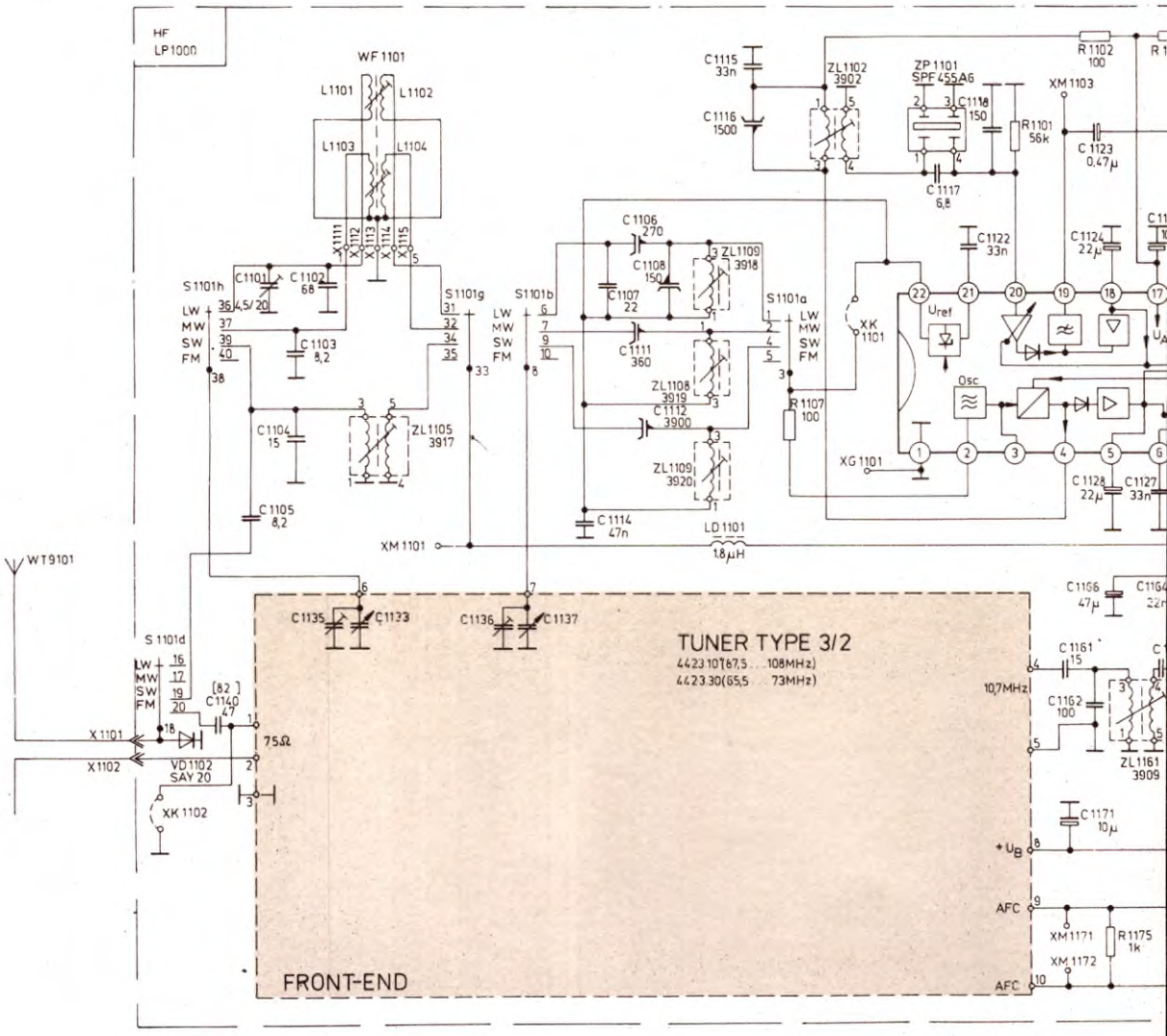

VIEW TO PRINTED CIRCUIT

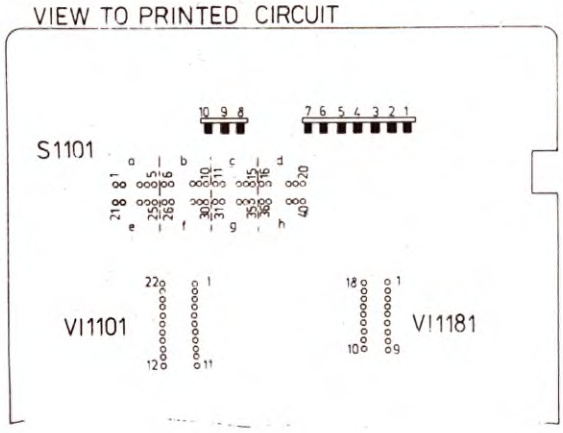

BOTTOM VIEW

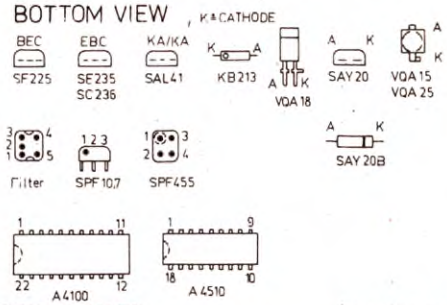

	E
VT 1101	0
VT 1161	1,0

Cer

VOLTAGE IN VOLTS U_B=9V, R_i≅1M Ω/V

Pin	1	2	3	4	5	6	7	8	9	10	11	12	13	14	15	16	17
VI1101	0	<3	<4	<0,5	0	0	0	1,5	1,5	1,5	4,2	2,6	2,6	1,9	0 2,5*	8,1	<0,5
	0	2,7	1,3	7,4	0,03	1,2	1,2	0	0	0	<0,5	0	0	0	0 2,5*	<0,5	7
VI1181	0	1,4	2,2 2,9	2,2 2,9	1,5 0	2,2 2,9	2,2 2,9	0 1,2*	2,1	2,1	1,5	1,5	1,5	1,5	1,5	1,5	8 8

* DEPENDING ON SIGNAL-LEVEL
* FOR MONO-SIGNAL (STEREO-SIGNAL<1,5V)

R			1516 1566		1501 1504 1551 1554	1502 1505 1518 1552	1555 1503 1506 1553	1556 1557 1507	1508 1519 1558 1530	1569 1598 1572 1573	1510 1509 1522 1523	1521 1560 1559 1571	1511 1512 1524 1525	1594 1595 1562 1574	1515 1590 1597 1513	1514 1526 1563 1576	1564 1577 1578 1528 1527	1515 1529 1565 1579	1591	1500
C	1502 1507 1515 1557	1552 1565	1501 1503 1512 1551	1553 1562	1504 1554 1527 1577	1500 1505 1550 1555	1516 1566		1506 1556 1575 1576		1517 1518 1567	1508 1558	1509 1510 1511 1519	1520 1524 1559 1561	1569 1570 1574 1521	1523 1560 1571 1573	1522 1572		1580	
L			ZL1501 ZL1515																	

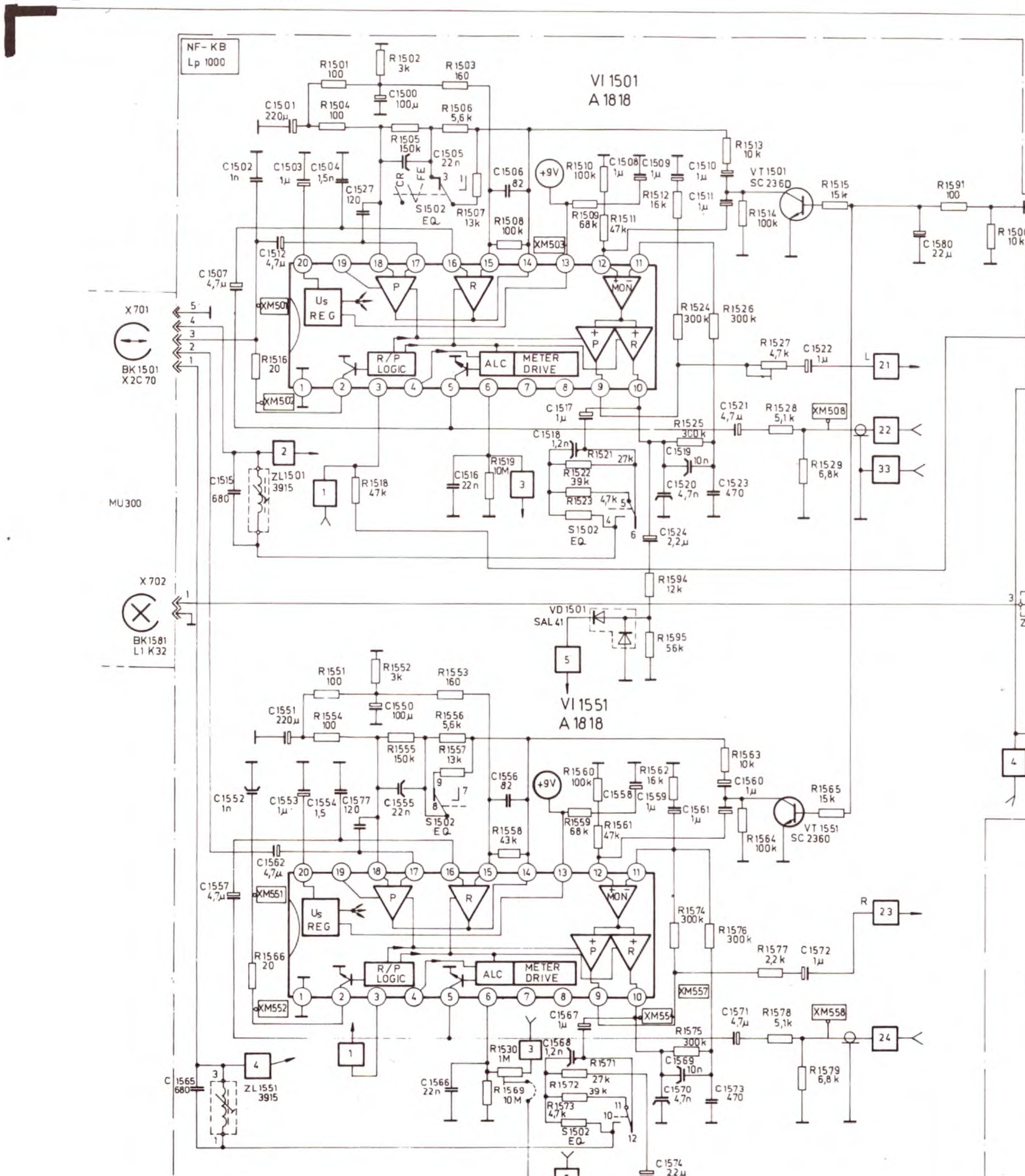

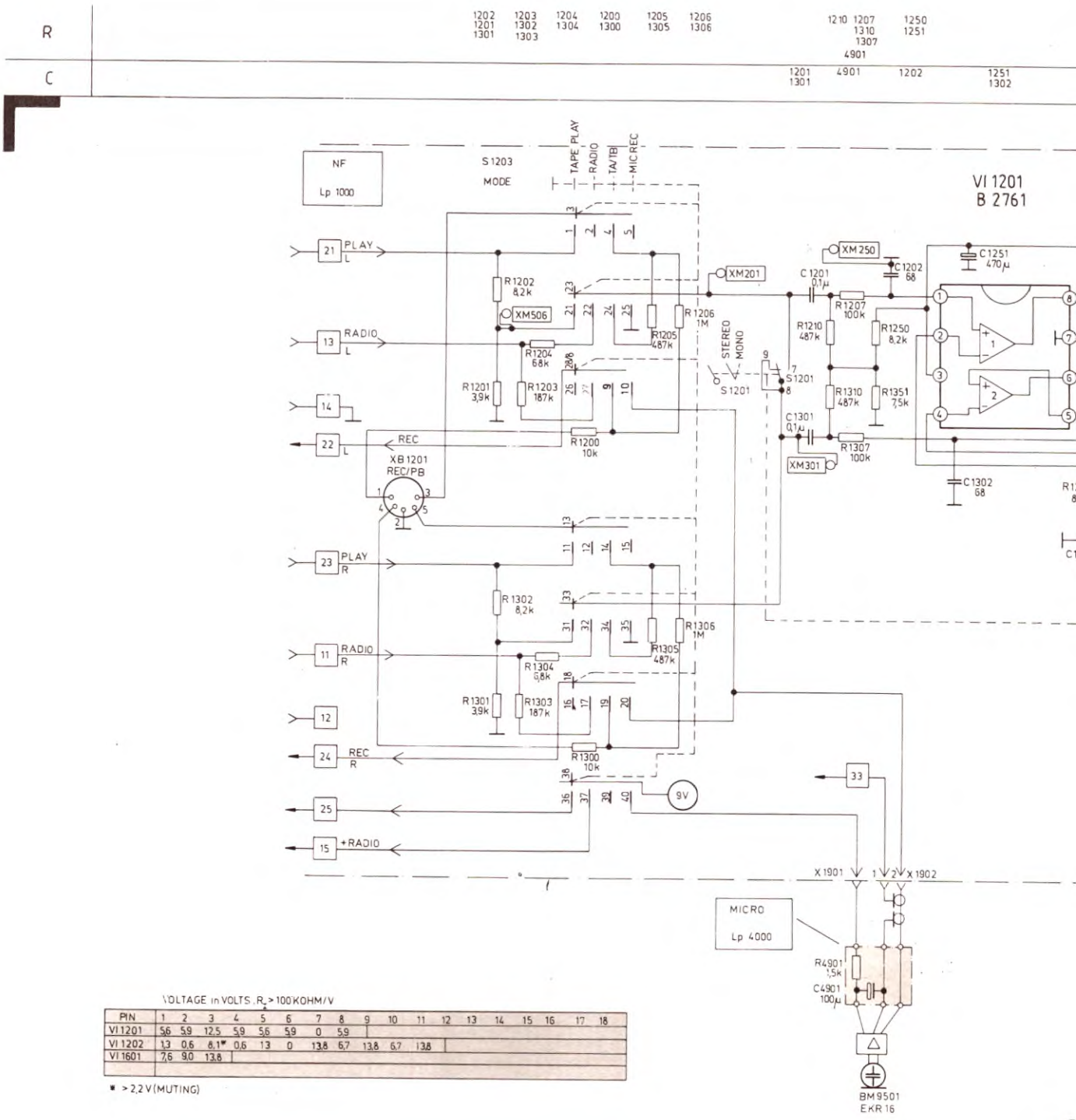

VOLTAGE in VOLTS, R_i > 100 KOHM/V

PIN	1	2	3	4	5	6	7	8	9	10	11	12	13	14	15	16	17	18
VI 1201	5,6	5,9	12,5	5,9	5,6	5,9	0	5,9										
VI 1202	1,3	0,6	8,1*	0,6	1,3	0	13,8	6,7	13,8	6,7	13,8							
VI 1601	7,6	9,0	13,8															

* > 2,2 V (MUTING)

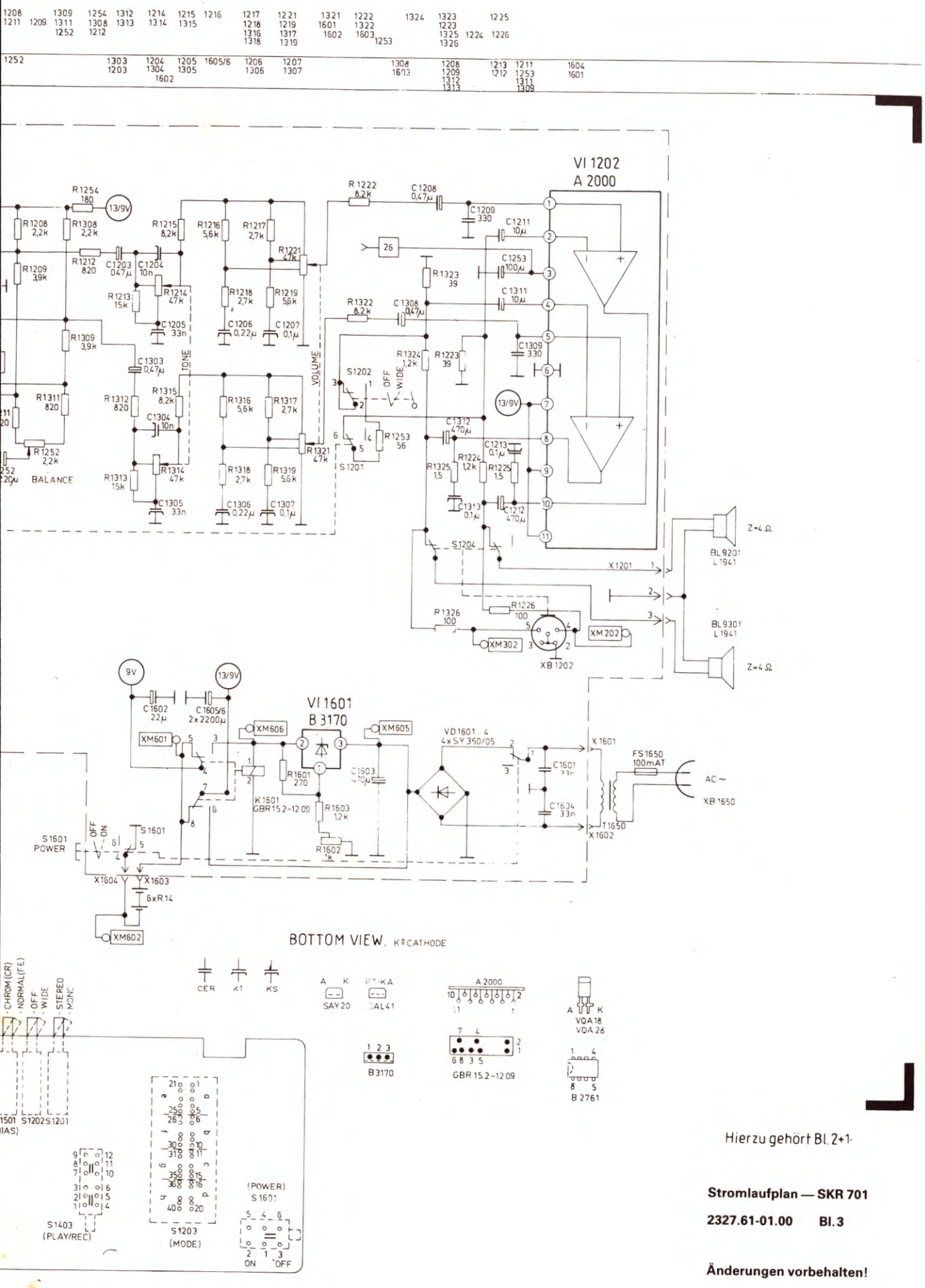

Hierzu gehört Bl. 2+1

Stromlaufplan — SKR 701

2327.61-01.00 Bl. 3

Änderungen vorbehalten!